robot coupe®

MP 450

N° de série / Serial number
- 168 - - - - - - -

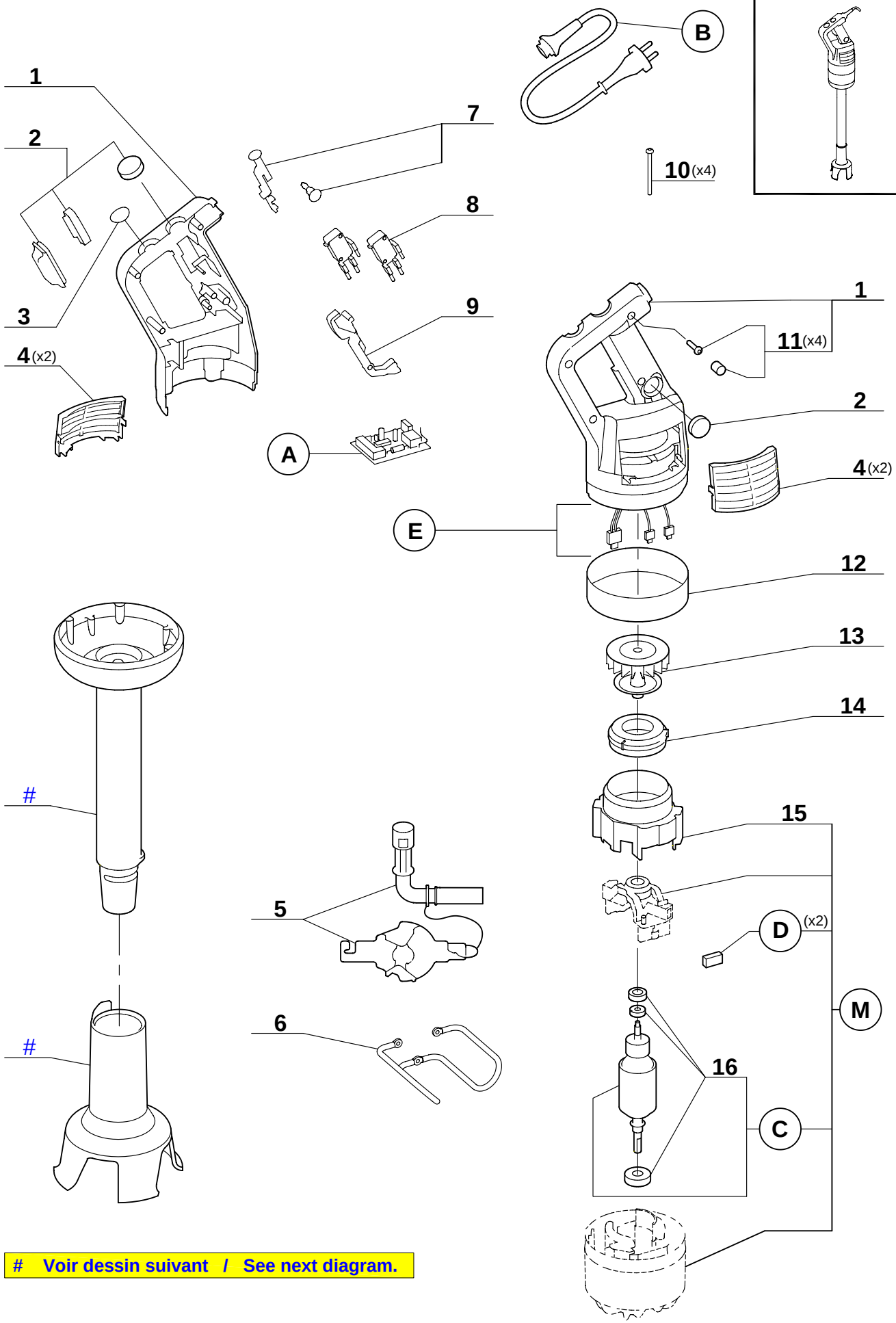

Voir dessin suivant / See next diagram.