casselin	Percolateur	Version : CPC600317
	Référence : CPC60	

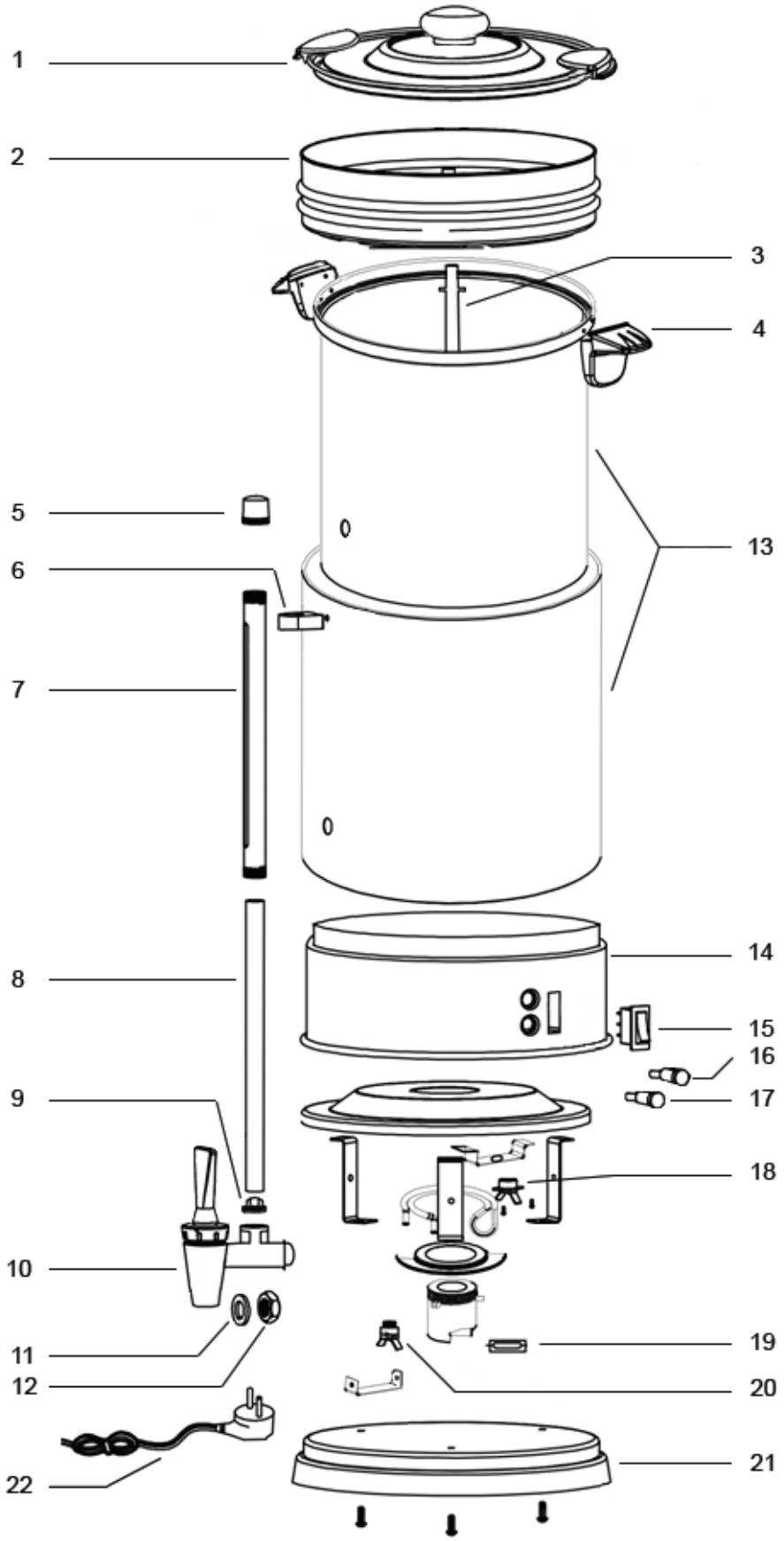

casselin	Percolateur Référence : CPC60	Version : CPC600317

N° pièce	Description pièce	Référence
1	Couvercle complet	0317PDPC481
2	Filtre permanent	0317PDPC482
3	Tube de percolation	0317PDPC603
4	Kit poignées	0317PDPC484
5	Bouchon jauge d'eau	0317PDPC485
6	Fixation jauge d'eau	0317PDPC486
7	Capot de la jauge d'eau	0317PDPC607
8	Jauge à eau	0317PDPC608
9	Joint jauge d'eau	0317PDPC489
10	Robinet	0317PDPC4810
11	Joint du robinet	0317PDPC4811
12	Ecrou pour le robinet	0317PDPC4812
14	Cylindre inférieur	0317PDPC4814
15	Interrupteur	0317PDPC4815
16	Voyant rouge	0317PDPC4816
17	Voyant vert	0317PDPC4817
18	Thermostat de régulation	0317PDPC4818
19	Fusible de sécurité	0317PDPC4819
20	Thermostat de sécurité	0317PDPC4820
21	Socle	0317PDPC4821
22	Cordon d'alimentation	0317PDPC4822