| | | |
|---|---|---|
| casselin | Percolateur | Version : CPC480317 |
| | Référence : CPC48 | |

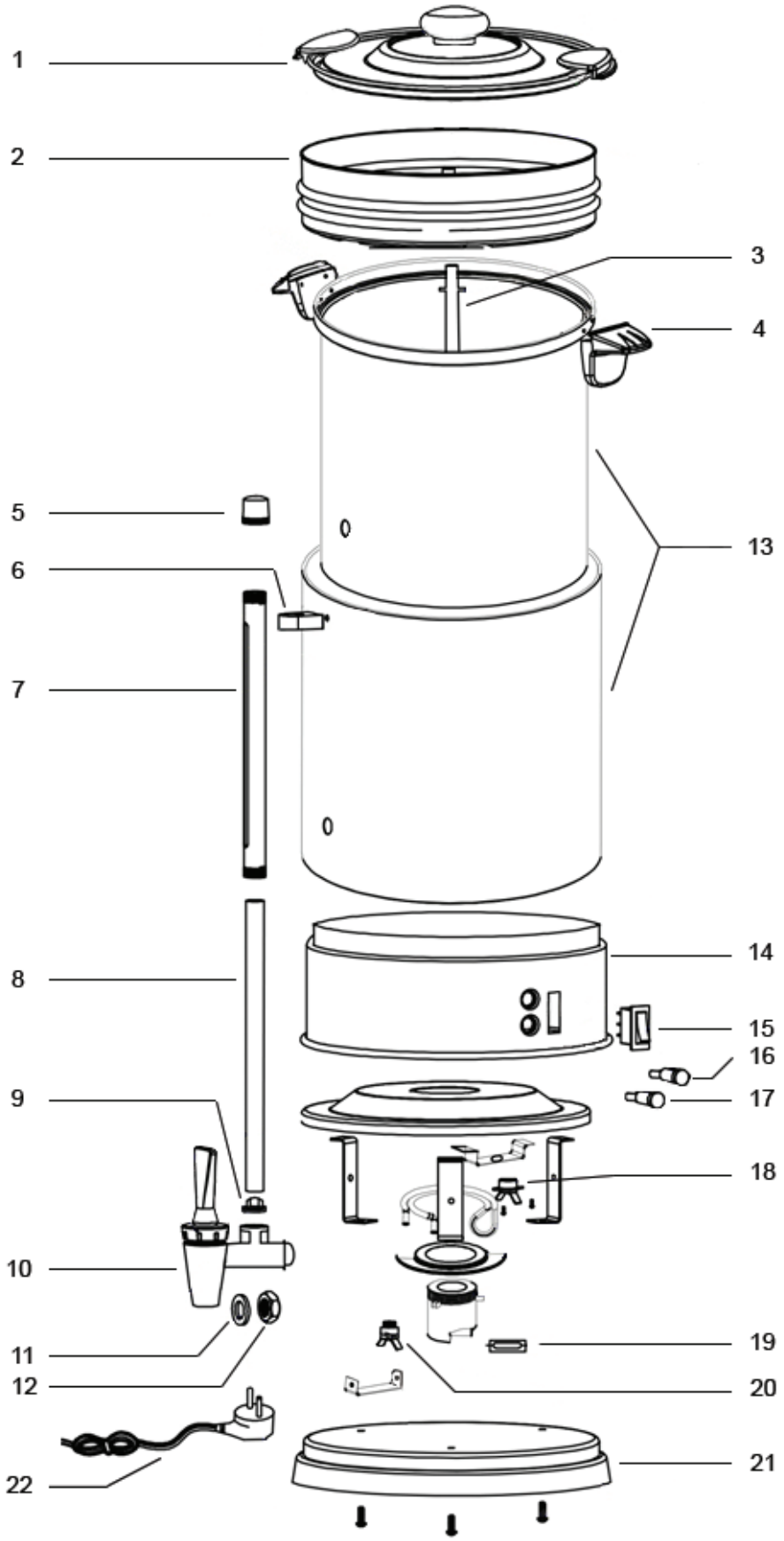

| | | |
|---|---|---|
| casselin | Percolateur<br>Référence : CPC48 | Version : CPC480317 |

| N° pièce | Description pièce | Référence |
|---|---|---|
| 1 | Couvercle | 0317PDPC481 |
| 2 | Filtre permanent | 0317PDPC482 |
| 3 | Tube de percolation | 0317PDPC483 |
| 4 | Kit poignées | 0317PDPC484 |
| 5 | Bouchon jauge d'eau | 0317PDPC485 |
| 6 | Fixation jauge d'eau | 0317PDPC486 |
| 7 | Capot de la jauge d'eau | 0317PDPC487 |
| 8 | Jauge à eau | 0317PDPC488 |
| 9 | Joint jauge d'eau | 0317PDPC489 |
| 10 | Robinet | 0317PDPC4810 |
| 11 | Joint du robinet | 0317PDPC4811 |
| 12 | Ecrou pour le robinet | 0317PDPC4812 |
| 14 | Cylindre inférieur | 0317PDPC4814 |
| 15 | Interrupteur | 0317PDPC4815 |
| 16 | Voyant rouge | 0317PDPC4816 |
| 17 | Voyant vert | 0317PDPC4817 |
| 18 | Thermostat de régulation | 0317PDPC4818 |
| 19 | Fusible de sécurité | 0317PDPC4819 |
| 20 | Thermostat de sécurité | 0317PDPC4820 |
| 21 | Socle | 0317PDPC4821 |
| 22 | Cordon d'alimentation | 0317PDPC4822 |