casselin	Percolateur	Version : CPC1000317
	Référence : CPC100	

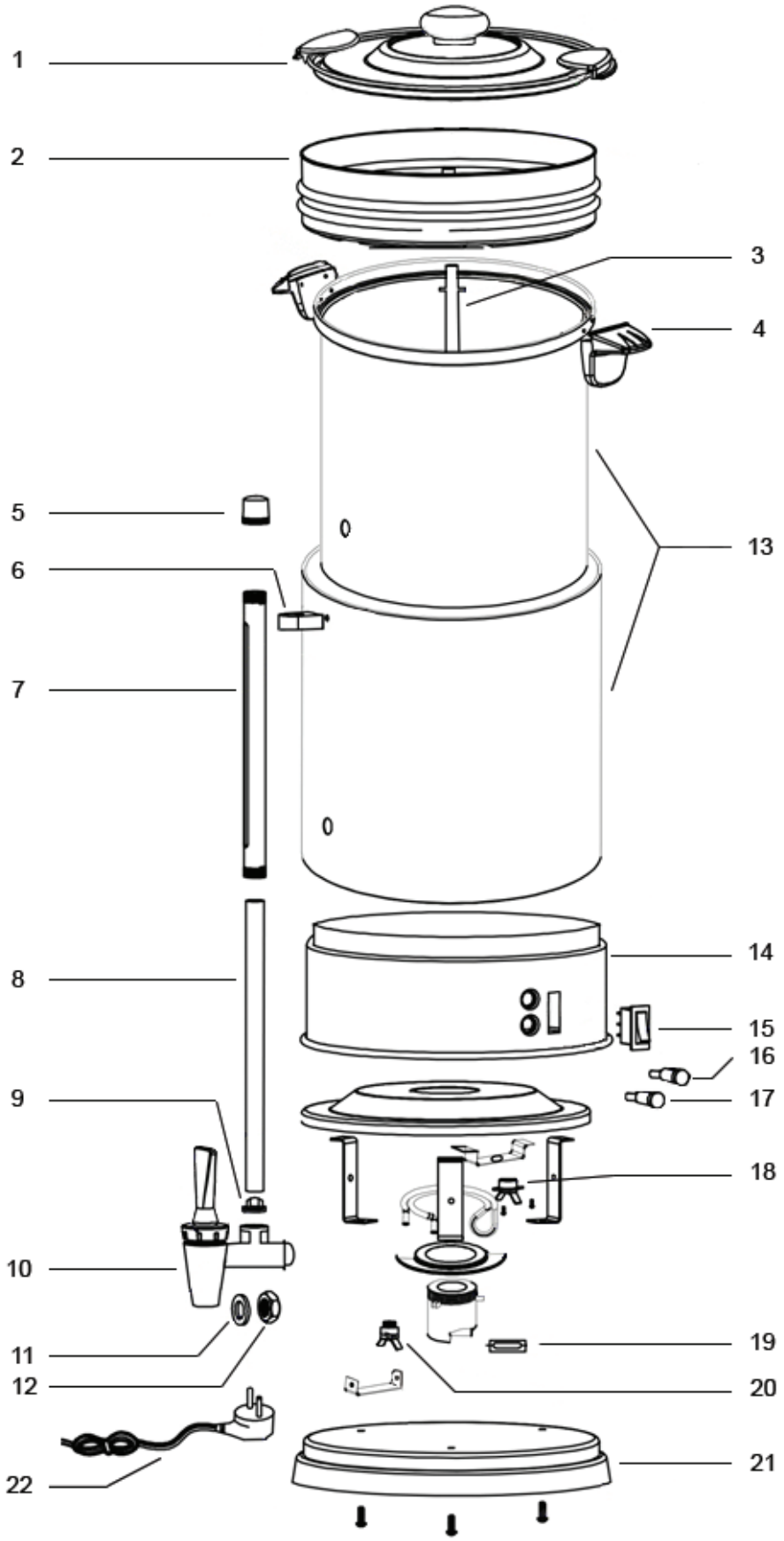

casselin	Percolateur Référence : CPC100	Version : CPC1000317

N° pièce	Description pièce	Référence
1	Couvercle	0317PDPC1001
2	Filtre permanent	0317PDPC1002
3	Tube de percolation	0317PDPC603
4	Kit poignées	0317PDPC484
5	Bouchon jauge d'eau	0317PDPC485
6	Fixation jauge d'eau	0317PDPC486
7	Capot de la jauge d'eau	0317PDPC1007
8	Jauge à eau	0317PDPC1008
9	Joint jauge d'eau	0317PDPC489
10	Robinet	0317PDPC4810
11	Joint du robinet	0317PDPC4811
12	Ecrou pour le robinet	0317PDPC4812
14	Cylindre inférieur	0317PDPC10014
15	Interrupteur	0317PDPC4815
16	Voyant rouge	0317PDPC4816
17	Voyant vert	0317PDPC4817
18	Thermostat de régulation	0317PDPC4818
19	Fusible de sécurité	0317PDPC4819
20	Thermostat de sécurité	0317PDPC4820
21	Socle	0317PDPC10021
22	Cordon d'alimentation	0317PDPC4822