casselin	Chauffe Saucisses	Version : CMH20317
	Référence : CMH2	

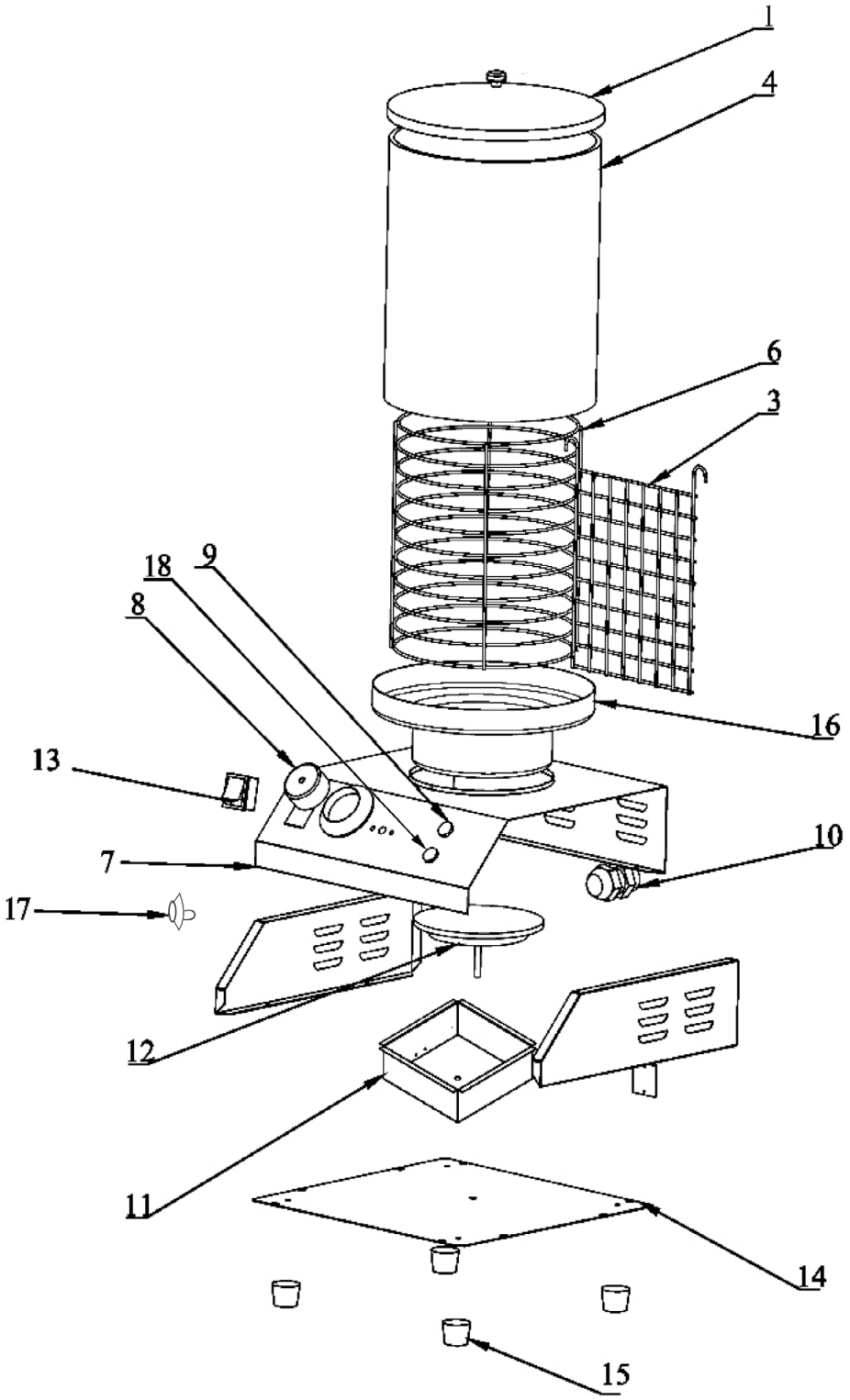

casselin	Appareil à hot dog Référence : CMH2	Version : CMH20317

N° pièce	Description pièce	Référence
1	Couvercle	0317CMH11
3	Grille de séparation	0317CMH119
4	Cylindre en verre	0317CMH118
6	Grille de protection verre	0317CMH12
7	Base	0317CMH27
8	Bouton thermostat	0317CMH15
9	Voyant lumineux rouge	0317CMH29
10	Fixation cordon	0317CMH211
11	Cuve résistance	0317CMH110
12	Résistance	0317CMH19
13	Interrupteur	0317PDCYTS12
14	Plaque inféireure	0317CMH214
15	Pied	0317CMH112
16	Bac d'eau	0317CMH14
17	Thermostat de sécurité	0317CMH114
18	Voyant lumineux vert	0317CMH17