casselin	Friteuse électrique 2 x 8 litres	Version : CFE820317
	Référence : CFE82	

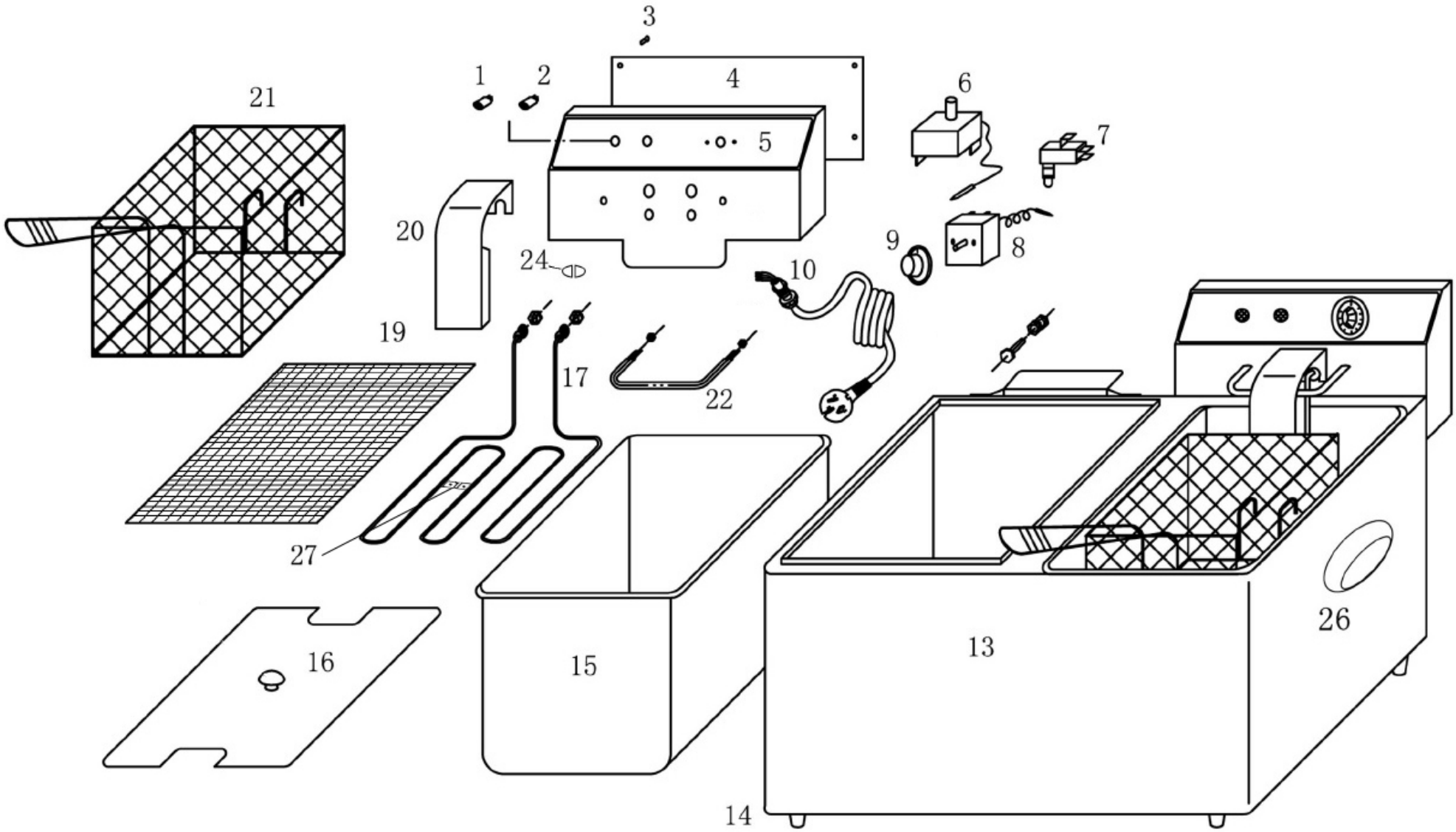

	Friteuse	Version : CFE820317
	Référence : CFE82	

N° pièce	Description pièce	Référence
1	Voyant vert	0317FE41
2	Voyant orange	0317FE42
3	Vis plaque de protection	0317FE43
4	Plaque de protection	0317FE84
5	Plastron	0317FE85
6	Thermostat de sécurité	0317FE46
7	Contact de sécurité	0317FE47
8	Thermostat de régulation	0317FE49
9	Bouton de thermostat	0317FE410
10	Cable d'alimentation	0317FE412
13	Support de cuve	0317FE8213
14	Pied de cuve	0317FE416
15	Cuve	0317FE817
16	Couvercle complet	0317FE818
17	Résistance 230V	0317FE822
19	Grille de protection	0317FE819
20	Plaque de protection résistance	0317FE821
21	Panier	0317FE820
22	Support de panier	0317FE824
24	Joint sonde de température	0317FE428
27	Clips de sonde	0317FE426
	Box électrique compléte	0317FE829